IN720

Miniatur Infrarotsensor für berührungslose Temperaturmessung

- **Plug & Play Konzept (automatische Kopferkennung)**
- **Miniatur-Sensorkopf für Installationen auf engstem Raum**
- **Selbstüberwachungsfunktion (Kopftemperatur, Kabelbruch)**
- **Volldigitale Kommunikation** (Messkopf → Elektronik-Box)
- **Industriefestes Messkopfkabel (PUR): silikon- und halogenfrei, resistent gegen Öle, Säuren und Basen**
- **Feldseitig umschaltbarer Analogausgang (Strom 0/4…20 mA, Spannung 0…5/10 V oder Thermoelement Typ J, K, R oder S)**
- **Nutzerfreundliche Parametrierung über extern zugängliche Tasten oder Software**

Das IN720 ist ein digitales Infrarot Messgerät zur berührungslosen Temperaturmessung nichtmetallischer Oberflächen.
Das Gerät hat einen Sensorkopf mit einem Distanzverhältnis von 22:1.
Ein Austausch oder Ersatz kann kundenseitig ohne Verlust der Genauigkeit erfolgen.
Die Geräte sind mit einem Display ausgestattet, das die aktuelle Messtemperatur, sowie die eingestellten Parameter anzeigt Alle verfügbaren Geräteparameter lassen sich über die Tasten der Elektronik-Box einstellen.

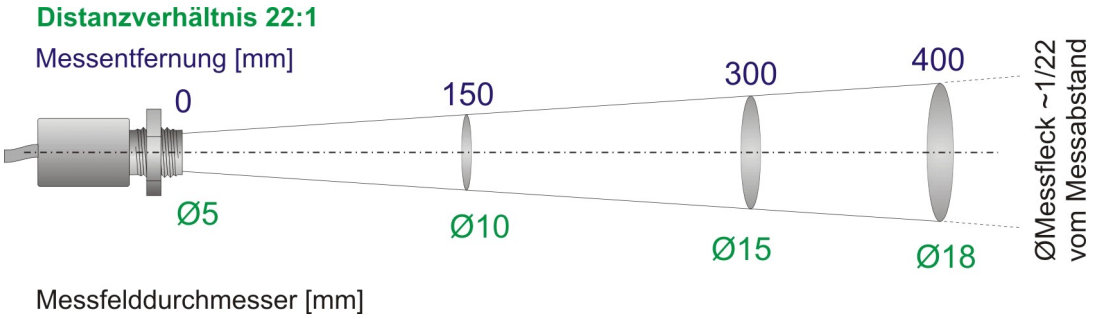

Maße:

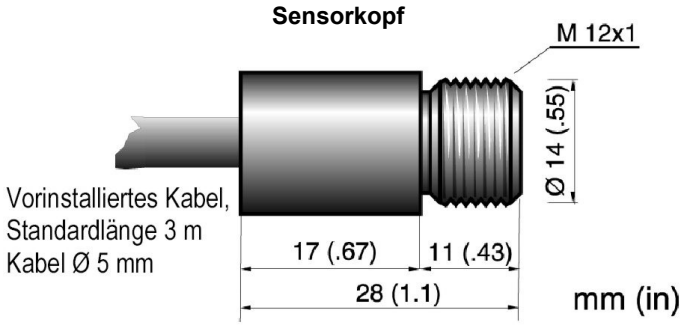

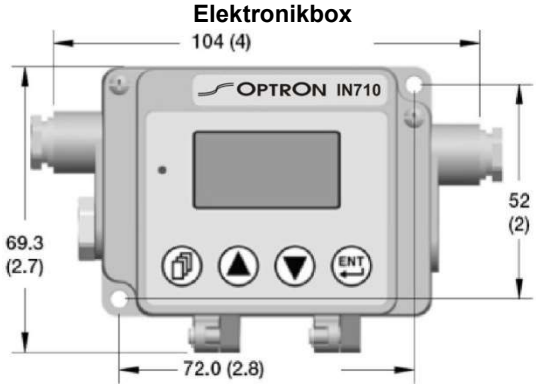

Abbildung ähnlich

OPTRON GMBH • Steinriede 12 • D-30827 Garbsen / Hannover
Telefon: 05131 7083 - 0 • Fax: 05131 7083 - 25
www.optron.de • mail@optron.de

Miniatur Infrarotsensor für berührungslose Temperaturmessung

Technische Daten Strahlungspyrometer

Messbereich IN720 (Optik 22:1):	0 ... 1000°C (Teilmessbereich einstellbar)
Spektralbereich:	8 ... 14 µm
Optik / Distanzverhältnis:	22:1
Versorgung:	8 ... 32 V DC, max. 6 W
Ausgänge:	Strom linear 0 / 4 ... 20 mA, Spannung 0 ... 5/10 V DC oder Spannung 0 … 5 V für Messkopftemperatur Halbleiter-Alarmrelais (potential-, verschleißfreie Kontakte; max. 48 V / 300 mA)
Eingänge:	Emissionsgrad, Kompensation der Hintergrundtemperatur, Trigger (softwaregesteuert)
Schnittstelle:	USB 2.0 (Typ Mini B auf der Leiterplatte)
Emissionsgrad:	10 ... 110% einstellbar
Transmissionsgrad:	10 ... 100% einstellbar
Signalverarbeitung:	Maximal-, Minimalwerthaltung, Mittelwert Haltezeit einstellbar bis 998 s
Einstellzeit t_{90}:	130 ms
Temperaturauflösung:	1/10°C
Genauigkeit Sensorkopf: (EMI = 1, T_U = 23°C ± 5°C)	±1% vom Messwert oder ±1°C * ±2°C für Objekttemperaturen <20°C
Reproduzierbarkeit Sensorkopf:	±0,5% vom Messwert oder ±0,5°C *
Genauigkeit Elektronikbox:	±1°C (mA/V Ausgang)
Zul. Umgebungstemp. Elektronikbox:	-10 ... +65°C (Lagertemperatur: -20 ... +85°C)
Zul. Umgebunstemp. Sensorkopf:	-10 ... +120°C (mit Luftkühlung bis +200°C) (Lagertemperatur: -20 ... +120°C)
Relative Luftfeuchte:	10 … 95% rH, nicht kondensierend
Schutzart:	IP65 (Elektronikbox und Messkopf) (NEMA-4) / IEC 60529
Gewicht:	ca. 500g (ohne Klemmverbinder / Aufhängung)
Abmessungen in mm:	Elektronikbox: 104x69,3x31,5 (L x B x H), Sensorkopf: 28x14 (L x D), Gewinde M12x1
Gehäuse:	Zinkdruckguss (Elektronikbox), Edelstahl (Sensorkopf)
Kabel:	3m PUR (Polyurethan), halogen- und silikonfrei
EMV:	IEC 61326-1:2006 (max. Kabellänge 3m)
Vibration Sensorkopf	11 bis 200 Hz, 3 g > 25 Hz in Betrieb, 3 Achsen / IEC 60068-2-6
Schock Sensorkopf	50 g, 11 ms, in Betrieb, 3 Achsen / IEC 60068-2-27

* - Der jeweils größere Wert gilt. Der Sensorkopf muss ca. 15min in konstanter Umgebungstemperatur sein.

Zubehör

Schutzarmatur

- Robuste Schutzarmatur zur Verwendung in rauen Umgebungen
- Durch Klemmring leicht zu Montieren und Auszurichten (optional)
- Spülluftanschluss zur Reinhaltung der Optik (Schlauch außen Ø8mm)

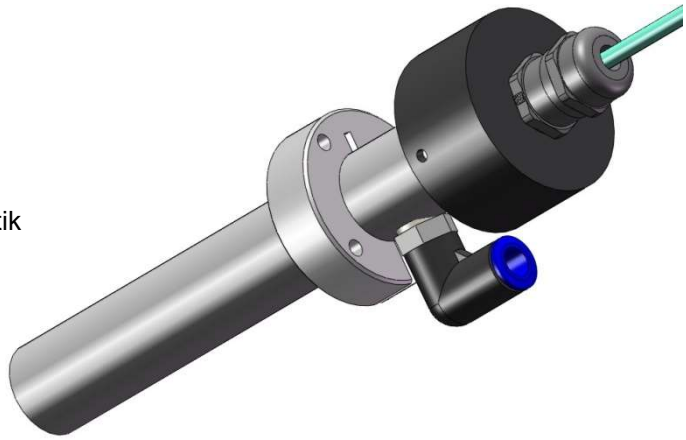

Abbildung ähnlich

OPTRON GMBH • Steinriede 12 • D-30827 Garbsen / Hannover
Telefon: 05131 7083 - 0 • Fax: 05131 7083 - 25
www.optron.de • mail@optron.de

Maße:

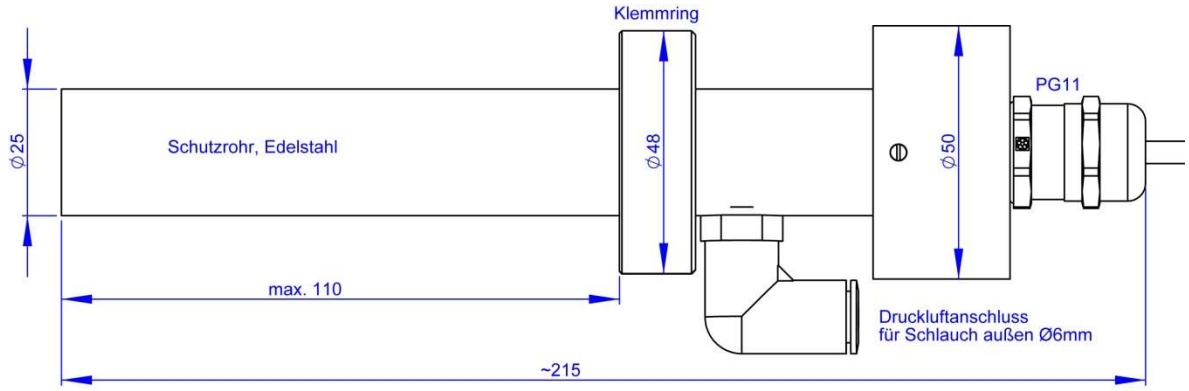

Flansch-Klemmverbinder für Schutzarmatur

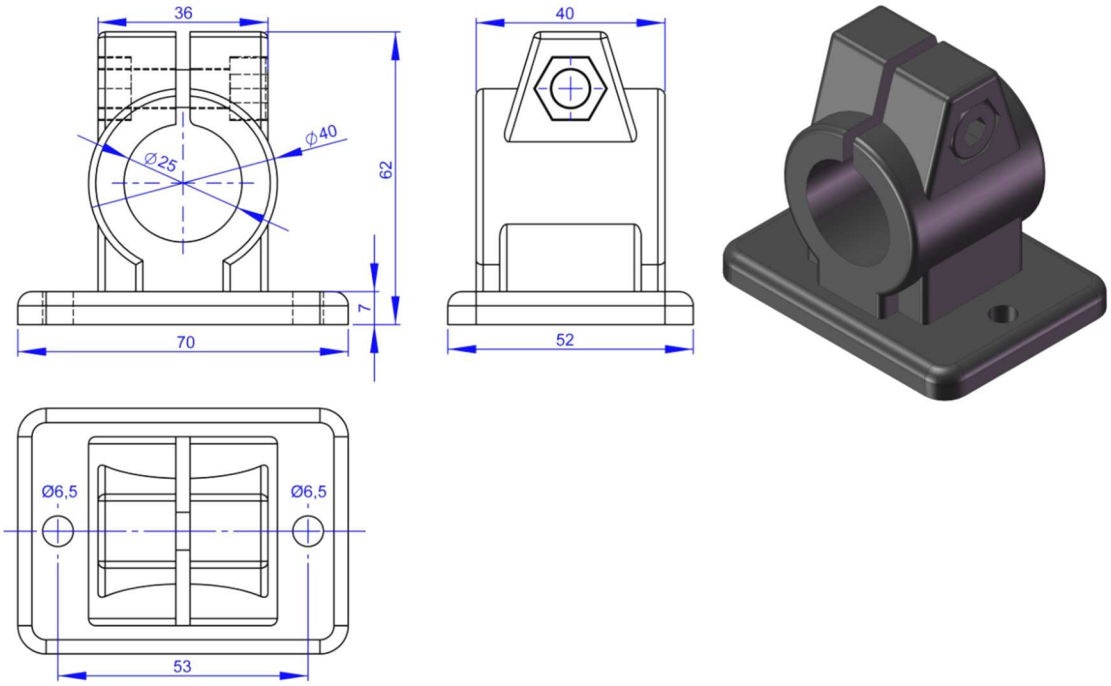

Klemmring für Schutzarmatur, Edelstahl

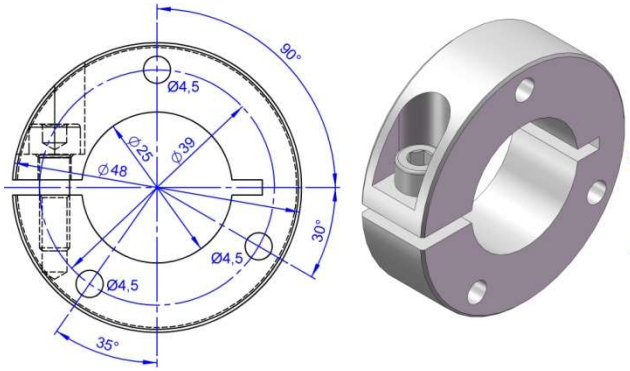

Klemmring für Schutzarmatur, oval, Aluminium

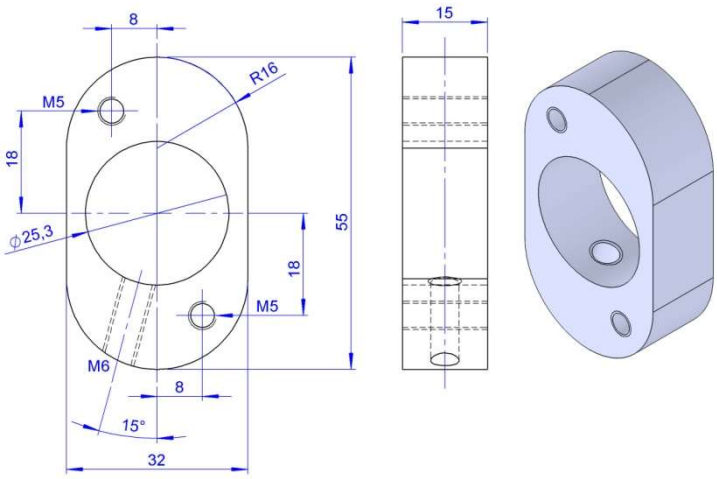

OPTRON GMBH • Steinriede 12 • D-30827 Garbsen / Hannover
Telefon: 05131 7083 - 0 • Fax: 05131 7083 - 25
www.optron.de • mail@optron.de

Miniatur Infrarotsensor für berührungslose Temperaturmessung

Zur Verwendung ohne Schutzarmatur:

Justierbarer Montagewinkel

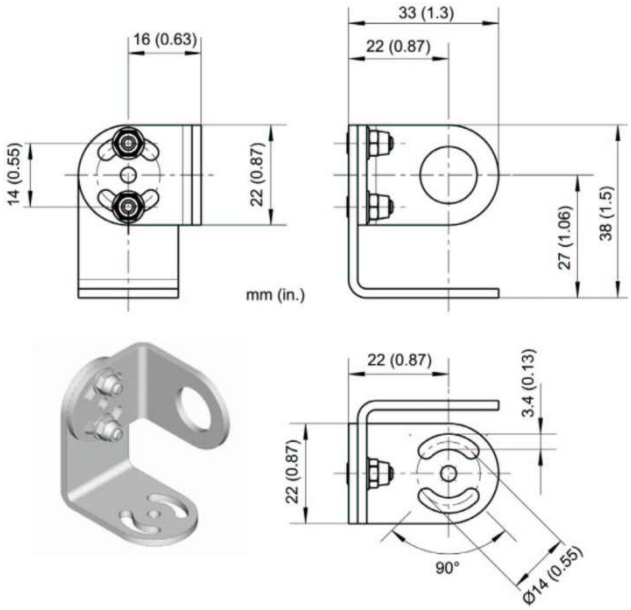

Luftblasvorsatz

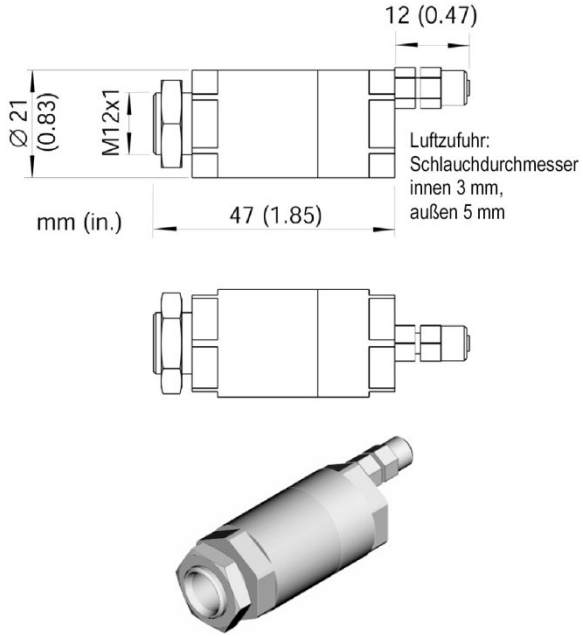

	Artikel-Nr.
Strahlungspyrometer Typ IN720 mit Elektronik-Box und Miniatur Infrarotsensorkopf für berührungslose Temperaturmessung; Messbereich 0 … 1000°C (Bereich skalierbar); Optik 22:1; Kabellänge 3m	**121720**
Schutzarmatur für IN720	**121727**
Flansch-Klemmverbinder, für Schutzarmatur, zur seitlichen Montage der Schutzarmatur	**3835090**
Klemmring, für Schutzarmatur, Edelstahl, zur Montage der Schutzarmatur auf IR-Kassetten, Kesseln, etc.	**3834390**
Klemmring, für Schutzarmatur, Aluminium, zur Montage der Schutzarmatur auf IR-Kassetten, Kesseln, etc.	**3834395**
Justierbarer Montagewinkel	**3834380**
Luftblasvorsatz (Anschlussschlauch Außendurchmesser 5 mm)	**3835330**
Laser-Pilotlicht zur mechanischen Ausrichtung des Sensorkopfes (wird zunächst anstelle des Sensorkopfes montiert, ausgerichtet und dann aus der Halterung entfernt);Batteriebetrieb (3x 1,5 V Knopfzelle)	**121702**
Netzteil 230V AC / 24V DC; 0,3A	**E110028**

Abbildung ähnlich

OPTRON GMBH • Steinriede 12 • D-30827 Garbsen / Hannover
Telefon: 05131 7083 - 0 • Fax: 05131 7083 - 25
www.optron.de • mail@optron.de